Rev.	Descripción	Fecha
1.0.0	Nuevo producto.	12/09/19

Vista superior

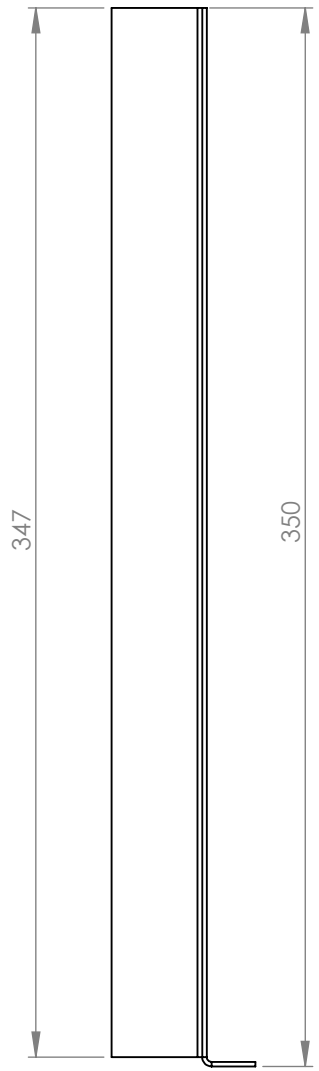

Vista frontal

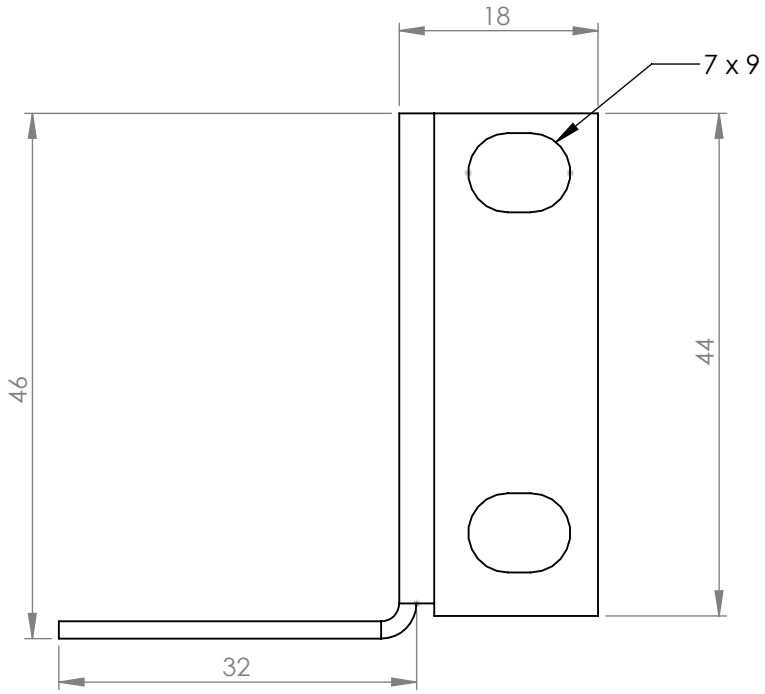

Vista Isomérica

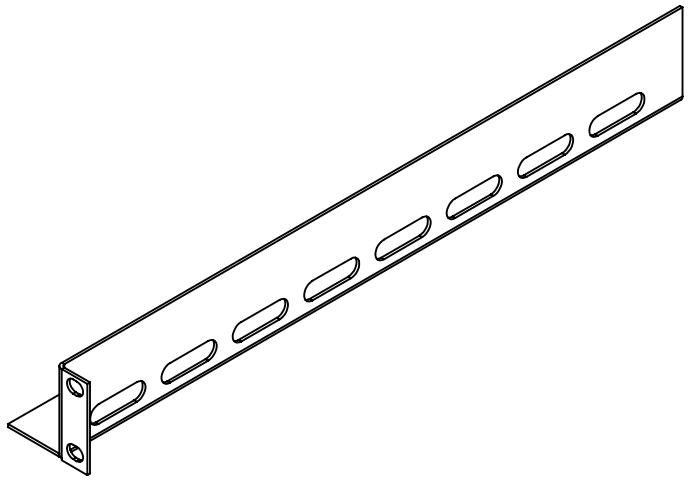

Vista lateral

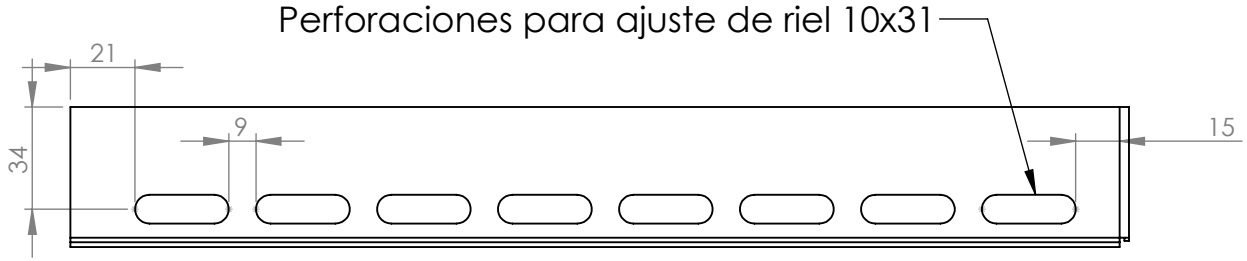

1. Fabricado en lámina de acero calibre 16.
2. El juego incluye dos piezas de rieles para colocarse en charola SCH9X1U.
3. Pintura electroestática color negro semi mate.
4. Enviado empacado en caja de cartón.

EPCOM INDUSTRIAL

Descripcion:

Juego de rieles para fijación de charola SCH19X1U en Racks de 4 postes.

Codigo: SCH-RIEL-1

A4

ESCALA:1:2.5

PESO: 0.58 Kg

Esquema para el cliente

HOJA 1 DE 1